SHIELD
ALKALINE WATER SYSTEM
MODELO: UF-05BA GUIA DE USUARIO



INFORMACION **PREPARACION**

Este sistema está fabricado para instalarse bajo tarja. Te recomendamos seguir las instrucciones de instalación, paso por paso.

En algunas ocasiones, el aspecto de el equipo o los accesorios de instalación, pueden variar ligeramente, sin embargo, los principios de la instalación y el funcionamiento del equipo, son los mismos.

Para realizar la instalación, solo necesitarás unas **pinzas mecánicas**, una **cubeta** para evitar derrames de agua, **teflón** y unas **tijeras** para cortar la manguera a tu gusto.

INFORMACION **COMPONENTES**

Estos son los componentes que encontrarás en tu equipo. La mayor parte del tiempo, estos componentes ya vendrán ensamblados.

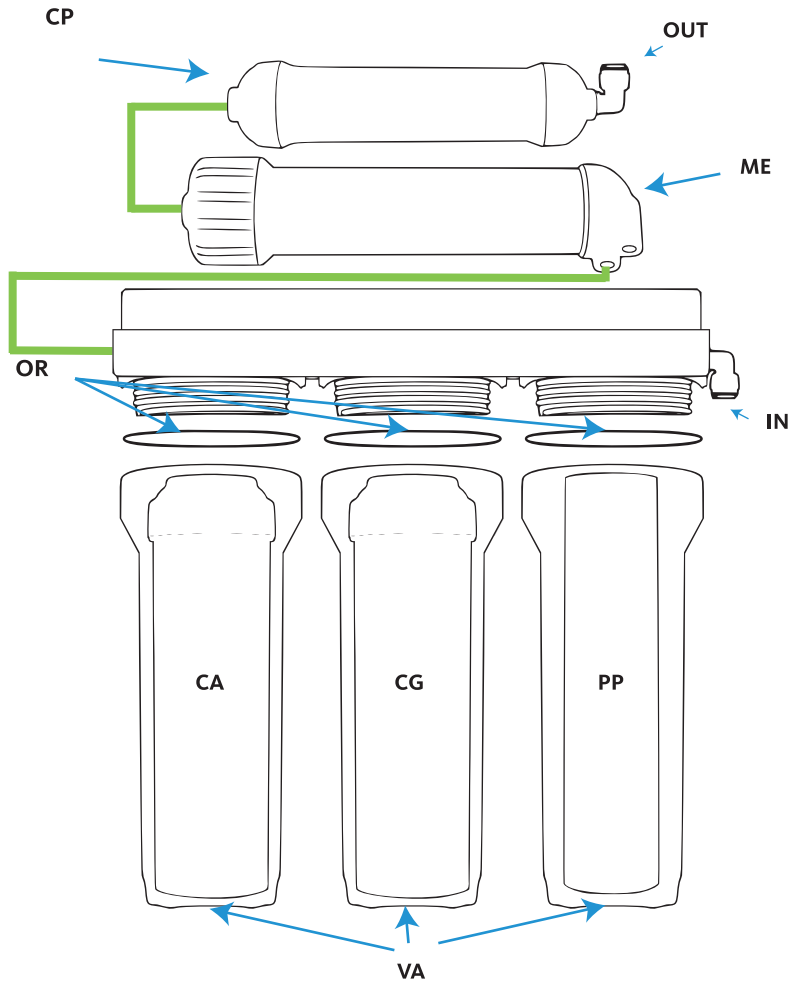

Descripción:

VA - Vasos
PP - Cartucho para sedimentos
CG - Cartucho de carbón granulado
CA - Cartucho alcalinizador
OR - Empaques O-ring
IN - Entrada
ME - Membrana de ultra-filtración
CP - Capsula de carbón granulado
OUT - Salida

INSTALACION **BAJO TARJA**

INSTALACION **BAJO TARJA**

PASO 1

Coloca teflón en las roscas de los accesorios que se muestran y ensambla las piezas tal como se ve en la imagen. (incluyendo la manguera, ver paso 2)

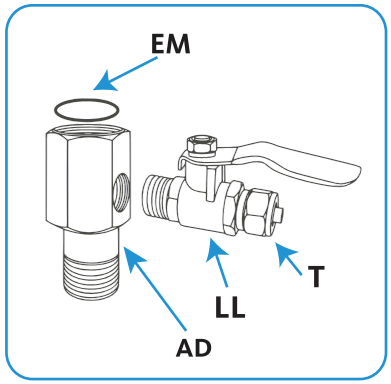

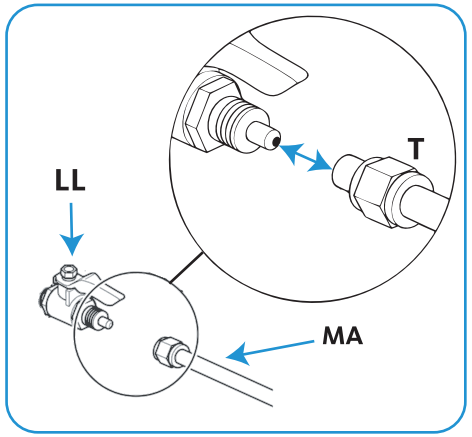

PASO 2

Inserta la manguera (MA) en la rosca de la llave tipo bola de palanca azul.

PASO 3

Enrosca el adaptador de la llave alimentadora de agua fría y aprieta con pinzas para fijar. Asegurate de cerrar la llave alimentadora, no la abras hasta que termine la instalación.

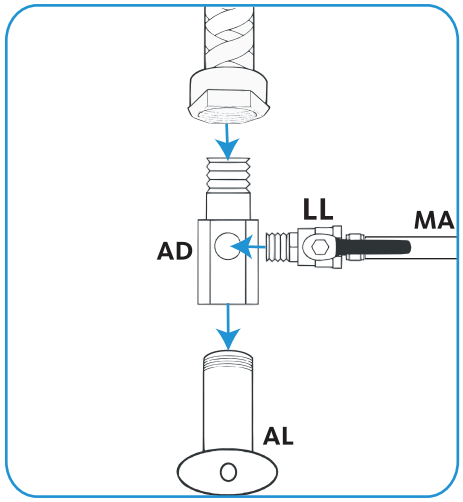

PASO 4

Conecta el otro extremo de la manguera (MA) a la entrada del equipo.

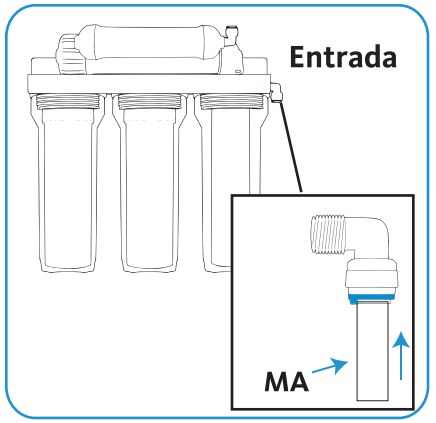

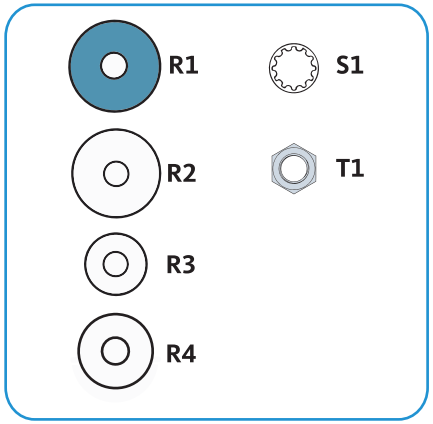

PASO 5

Ensambla las rondanas y empaques en el orden que se muestra, toma en cuenta que la t1 es el candado, ésta deberá ser ensamblada al momento de fijar la garza en la tarja.

PASO 6

Fija la garza en la tarja. El orden de arriba hacia abajo es: Garza, R1, R2, R3, Tarja, R4, S1, T1. (ver paso 5)

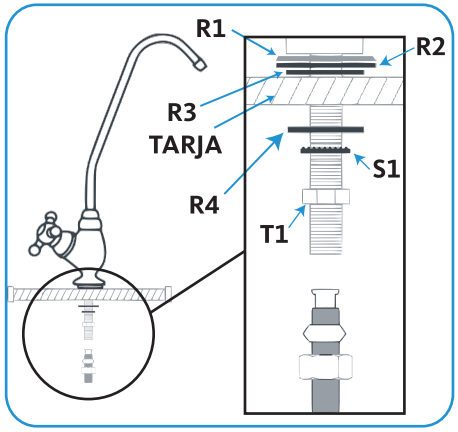

INSTALACION **BAJO TARJA**

PASO 7

Instala la tuerca (T), anillo (A) y pivote (P) en la manguera y enseguida, insertala en la rosca de la tarja y gira la tuerca para fijarla. (El pivote debe quedar completamente dentro de la manguera)

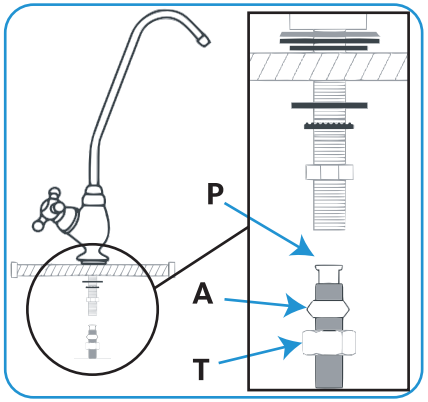

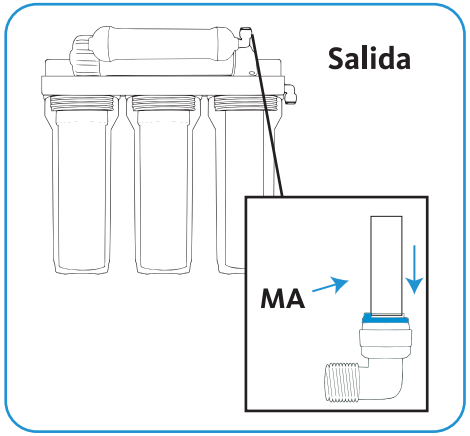

PASO 8

Conecta el otro extremo de la manguera (MA) a la salida del equipo.

PASO 9

Abre la llave alimentadora (AL) y la llave tipo bola (LL) y permite unos segundos para que el equipo se llene de agua. Revisa detenidamente que no haya ninguna fuga de agua.

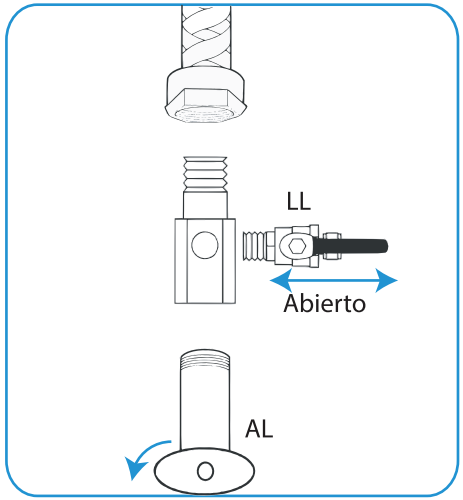

LISTO

Abre la llave garza y comienza a utilizar tu equipo.

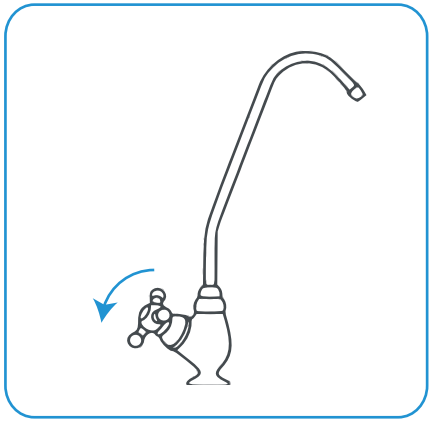

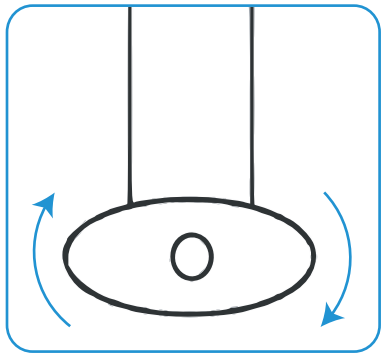

PASO 1

Cierra la llave alimentadora de agua fría de tu tarja.

PASO 2

Abre la llave garza y permite que el equipo se vacíe completamente.

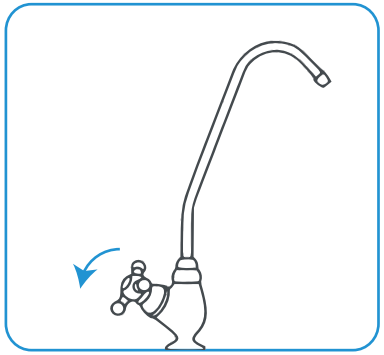

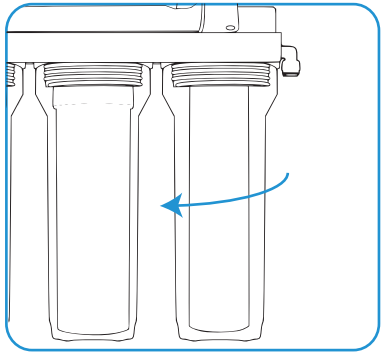

PASO 3

Gira el vaso del cartucho en el sentido contrario de las manecillas del reloj, para retirar el vaso y cartucho.

PASO 4

Reemplaza el cartucho por el nuevo.

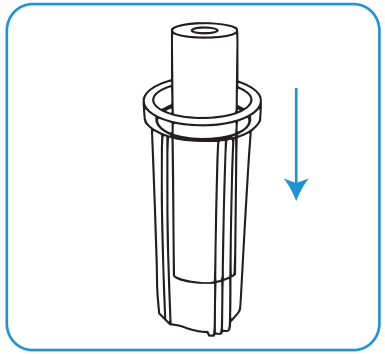

MANTENIMIENTO **REEMPLAZO DE CARTUCHOS**

PASO 5

Gira el vaso del cartucho en el sentido de las manecillas del reloj para cerrar el vaso, aprieta con fuerza. Repite los pasos 3 a 5 en los 2 siguientes cartuchos.

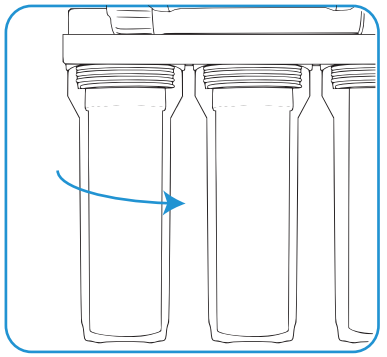

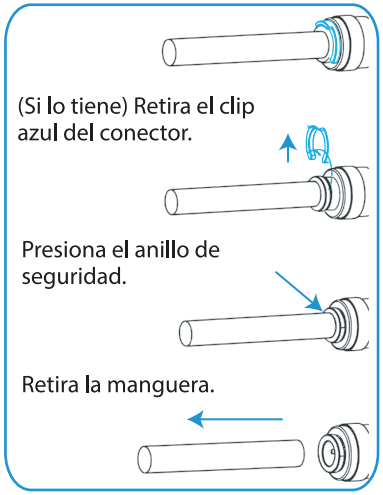

DIAGRAMA DE CONECTORES

Utiliza este pequeño manual, para completar los siguientes pasos.

Para conectar una manguera, sigue esos mismos pasos pero a la inversa. (omitiendo presionar el anillo)

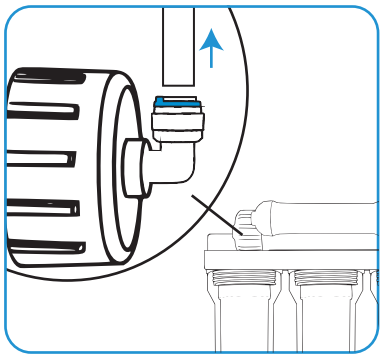

PASO 6

Localiza la manguera del housing de la membrana de ultrafiltración y retirala del conector.

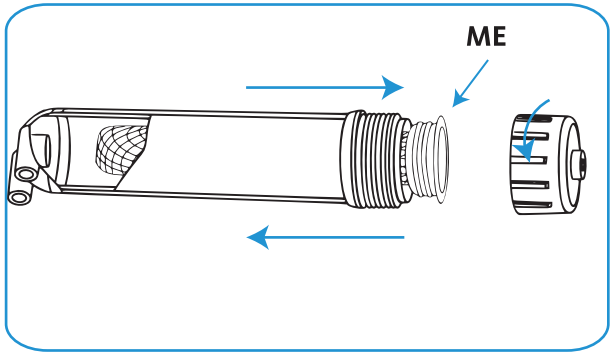

PASO 7

Gira la tapa del housing en el sentido contrario de las manecillas del reloj, retira la membrana y reemplazala por la nueva.

PASO 8

Gira la tapa del housing en el sentido de las manecillas del reloj para cerrarlo. Aprieta con fuerza.

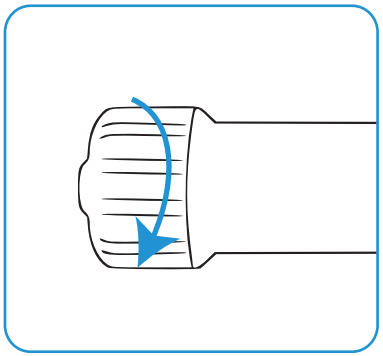

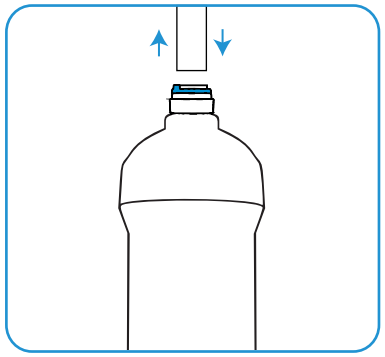

PASO 9

Retira las mangueras y reemplaza la cápsula de carbón por la nueva. Vuelve a conectar las mangueras.

MANTENIMIENTO **REEMPLAZO DE CARTUCHOS**

PASO 10

Abre la llave alimentadora de agua fría de tu tarja y comienza a utilizar tu equipo.

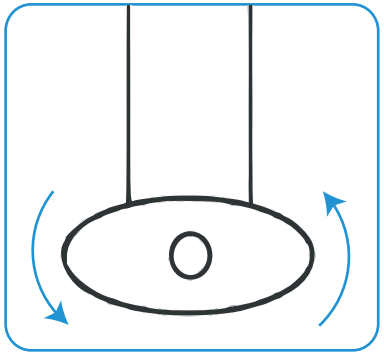

INSTALACION **PROBLEMAS Y SOLUCIONES**

PROBLEMA	POSIBLE CAUSA	SOLUCION
NO SALE AGUA POR LA GARZA	GARZA CERRADA	ABRA LA GARZA
NO SALE AGUA POR LA GARZA	ALIMENTADOR (AL) DE AGUA FRIA Y/O LLAVE TIPO BOLA (LL) CERRADO	GIRE LAS VALVULAS A LA POSICION DE ABIERTO
NO SALE AGUA POR LA GARZA	CARTUCHO, CAPSULA O MEMBRANA OBSTRUIDA	IDENTIFIQUE EL CARTUCHO OBSTRUIDO, RETIRANDO EL VASO Y LOS CARTUCHOS, CAMBIE EL CARTUCHO AFECTADO.
SALE MUY POCA AGUA	FLUJO Y/O PRESION INSUFICIENTES	VERIFIQUE QUE EL FLUJO O PRESION DEL AGUA CUMPLAN LOS REQUISITOS DEL EQUIPO
EL AGUA SE ESCAPA ENTRE LOS VASOS	VASO MAL CERRADO O EMPAQUE O-RING MAL AJUSTADO	RETIRE EL VASO, VERIFIQUE QUE EL EMPAQUE (OR) SE ENCUENTRE EN LA POSICION CORRECTA, ENSAMBLE EL VASO Y APRIETE CON FUERZA.
EL AGUA SALE NEGRA	NORMAL	ANTES DE UTILIZAR POR PRIMERA VEZ, DEJE CORRER EL AGUA DE 10 A 15 MUINUTOS
HAY FUGA DE AGUA, ENTRE LAS MANGUERAS	MANGUERAS MAL INSTALADAS	EMPUJE LA MANGUERA EN EL CONECTOR CON FUERZA, HASTA QUE NO ENTRE MAS
EL CARTUCHO SE PUSO AMARILLO O CAFE, DESPUES DE UN TIEMPO DE USO	NORMAL	EL AGUA CONTIENE PARTICULAS SOLIDAS QUE SON ATRAPADAS POR EL CARTUCHO
HAY RESIDUOS VERDOSOS ADHERIDOS A UNO O MAS CARTUCHOS	EQUIPO EXPUESTO A LA LUZ SOLAR O POCO UTILIZADP	ALEJE EL EQUIPO DE LA VENTANA O DE LOS LUGARES EXPUESTOS A LA LUZ SOLAR, CUANDO NO VAYA A UTILIZAR EL EQUIPO DURANTE UN TIEMPO, SAQUE EL AGUA DE LOS VASOS
	NORMAL	LA ACUMULACION DE ALGA EN LOS VASOS NO ES PELIGROSA NI ES UN PROBLEMA, PERO SI LO DESEA, PUEDE REMOVER LOS VASOS Y LIMPIAR EL CARTUCHO CON UN POCO DE CLORO Y AGUA
MIS CARTUCHOS DURAN MENOS DE LO ESPERADO	AGUA MUY TURBIA	PUEDE SER NECESARIO INSTALAR UN PREFILTRO PARA TRATAR UN PROBLEMA DE TURBIDEZ EN EL AGUA

* Nota: Antes de recurrir a ésta tabla, verifique que la instalación está realizada correctamente, y que su toma de agua cumple con los requisitos. La tabla no contempla todas las fallas que puede provocar una mala instalación.

INFORMACION **OBSERVACIONES GENERALES**

El pH del agua se mantendrá estable durante un periodo aproximado de un mes, después de ser almacenada.

El ORP del agua se mantendrá estable durante un periodo aproximado de una semana, luego de eso, empezará a aumentar su valor.

Recomendamos beber el agua continuamente. Sin almacenarla por periodos muy largos.

Si el agua de su localidad, excede 500 PPM, considere la compra de un suavizador para el hogar. Contacte a su distribuidor autorizado.

Dejar correr el agua después de la instalación, por un lapso de 20 minutos.

Dejar correr el agua antes de beberse, si se dejó de utilizar por más de 2 días.

INFORMACION **OBSERVACIONES GENERALES**

1. El equipo deberá conectarse a la red de agua municipal, previamente tratada y regulada.

2. Temperatura de agua:
Esta unidad funciona con agua fría. No deberá ser expuesta a altas temperaturas.

3. Presión de operación.
Mínima 30 PSI
Máxima 60 PSI

¡PRECAUCION! No permita que el equipo se congele, los cartuchos contienen agua y podrían romperse.

¡PELIGRO! No introduzca agua caliente en el equipo, esto dañará sus componentes e invalidará su garantía.

¡ADVERTENCIA! El fabricante no asumirá ninguna responsabilidad por daños en su sistema, si la presión de operación de su línea no es la adecuada.

Este equipo está diseñado para operar con una presión de agua entre 30 a 60 psi. Si la presión es menor la cantidad de agua en la salida podría ser insuficiente o podría no lograr atravesar los cartuchos. Si la presión es mayor, esto puede ocasionar severos daños al equipo. Si la presión del agua local, excede la presión máxima de operación, usted deberá instalar un reductor de presión.

INFORMACION **GARANTIA**

Quien instala es responsable por cualquier fuga resultante de una mala instalación. Se deberá hacer una inspección de sistema mientras el equipo esté conectado, para asegurarse de que no hay fugas y el equipo funciona adecuadamente. La responsabilidad por fugas, debido a no inspeccionar correctamente, es de quien instala.

Los siguientes componentes están garantizados contra defectos de fabrica o deterioro por 1 año, a partir de la fecha original de compra:

Vasos de policarbonato, base principal AVS, válvulas de paso de agua, manguera, garza o vertedero.#

Los siguientes componentes están garantizados contra defectos de fabrica por 6 meses, a partir de la fecha original de compra:

Cartuchos (todos) , cápsulas (todas), membranas (todas).*

En caso de que el equipo presente algún problema, que impida su funcionamiento, en el periodo de tiempo de la garantía, el fabricante podrá, bajo criterio propio, reemplazar o reparar el producto dañado sin cargo (a excepción del envío, si este llegará a ser requerido por el fabricante). La garantía, no incluye en ninguna circunstancia, la devolución parcial o total de la compra.

Si la falla, es provocada por mal uso, vandalismo, negligencia, productos químicos, o cualquier otra circunstancia, ajena al fabricante, la garantía no será validada.

Si el o los equipos y accesorios son utilizados o combinados con otros cartuchos y/o accesorios de otra marca, son personalizados, alterados, manipulados o reparados por personal ajeno al fabricante, la garantía será inválida.

* La cantidad de cartuchos, membranas y/o cápsulas, puede variar de un equipo a otro.
# La cantidad de accesorios, llaves, vasos, etc... Puede variar de un equipo a otro.